EVO UT Serie

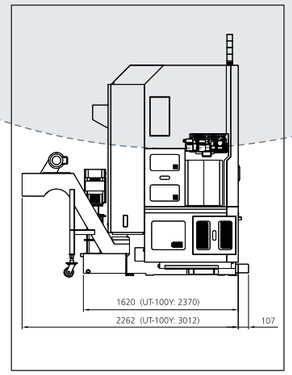

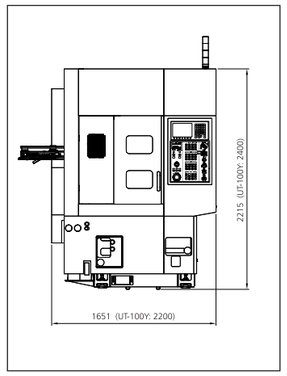

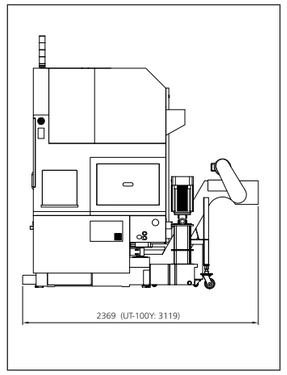

Maschinenspezifikationen				
Beschreibung	Einheit	UT-100	UT-100M	UT-100Y
Steuerung		**FANUC 0i-T**	**FANUC 0i-T**	**FANUC 0i-T**
Kapazität				
Max. Drehdurchmesser	mm	Ø 180	Ø 110	Ø 100
Max. Drehlänge	mm	175	170	80
Max. Stangendurchmesser	mm	Ø 33	Ø 33	Ø 33
Spindel				
Futtergröße	mm	165	165	165
Spindelnase	ASA	A2-5	A2-5	A2-5
Spindeldrehzahl	U/Min	6.000	6.000	6.000
Verfahrwege				
X-Achse	mm	120	90	90
Z-Achse	mm	230	190	138
Y-Achse	mm	-	-	± 25
Eilgänge				
X-Achse	m/min	12	12	12
Z-Achse	m/min	18	18	18
Y-Achse	m/min	-	-	10
Werkzeughalter				
Ausführung		Direktaufnahme	VDI 30	BMT-55
Anzahl Stationen auf dem Revolver	Stationen	12	12	12
Werkzeugaufnahme	mm	20	20	25
Innenbearbeitung	mm	Ø 32	Ø 32	Ø 40
Reitstock (optional)				
Verfahrweg	mm	150 (120)	150 (120)	150
Aufnahme		MT3	MT3	MT3
Antrieb				
Spindelmotor	kW	AC 7,5/5,5	AC 7,5/5,5	AC 7,5/5,5
Revolvermotor	kW	Servoantrieb	Servoantrieb	Servoantrieb
Servomotor (X/Y/Z)	kW	0,75/--/1,2	0,75/--/1,2	0,75/1,2/1,2
Kühlmittelpumpe	kW	AC 0,7 (4bar)	AC 0,7 (4bar)	AC 0,7 (4bar)
Hydraulikpumpe	kW	AC 0,75	AC 0,75	AC 1,5
Abmessungen				
Höhe vom Boden bis zur Spindelmitte	mm	1.050	1.050	1.050
Maße ohne Zubehör (LxBxH)	mm	1.620 x 1.651 x 2.215	1.620 x 1.651 x 2.215	2.370 x 2.200 x 2.400
Gewicht	kg	1.900	1.900	2.200
Elektrischer Anschluss	kVa	15	15	15

WECO GmbH CO KG
WERKZEUGMASCHINEN

WECO Werkzeugmaschinen GmbH u. Co. KG
Im Neuneck 11
D-78609 Tuningen
Tel. +49 (0)74 64 98 504-0
Fax +49 (0)74 64 98 504-20
kontakt@weco-werkzeugmaschinen.de
www.weco-werkzeugmaschinen.de

WECO GmbH CO KG
WERKZEUGMASCHINEN

WECO EVO UT Serie

CNC-Präzisionsdrehmaschinen

LADER
System

Vorteile:
- verkürzte Ladezeit
- das integrierte Ladersystem benötigt weniger Platz
- ideal für flexible Anlagenkonstruktion
- verbesserte Funktionsfähigkeit verkürzt Eingabezeit
- lange Lebensdauer bei niedrigen Kosten

Kompakter Servo-Lader

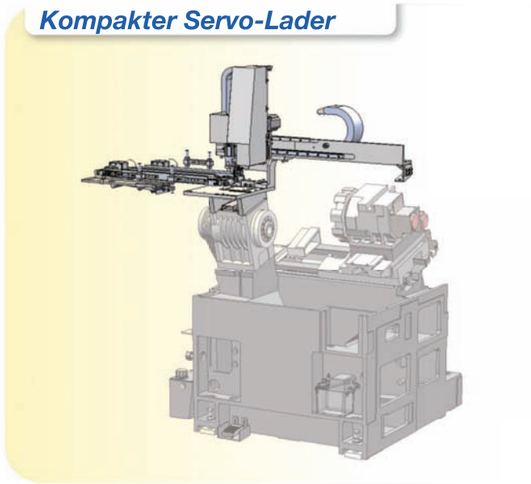

Kompakter Servo-Lader

- Wird so in die Einheit montiert, dass kein zusätzlicher Platz beansprucht wird.
- Eine geeignete Servo-Steuerung erlaubt schnelles Einrichten.
- Die präzisen Servomotoren machen daraus einen Hochgeschwindigkeitslader mit besonderer Funktionsfähigkeit.

Portal Servo-Lader

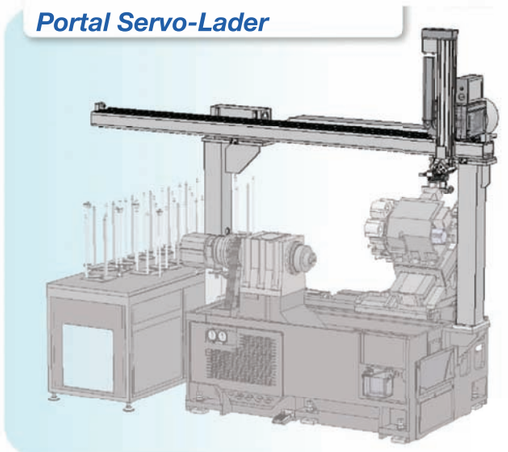

Portal Servo-Lader

- Der Portal Servo-Lader ist von hoher Festigkeit.
- Der Verfahrensabstand kann so ausgeweitet werden, dass er eine extrem flexible Anlagenkonfiguration und eine Systematisierung der Peripherieausrüstung erlaubt.

Werkstückzuführung mittels Transportband

Stehendes Werkstück (Werkstückzuführung mittels Transportband)

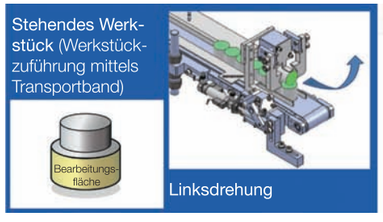

Linksdrehung

Stehendes Werkstück (Werkstück mit kleinem Ø)

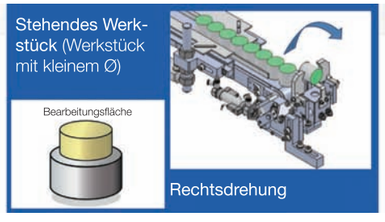

Rechtsdrehung

Liegendes Werkstück

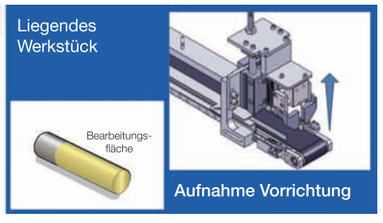

Aufnahme Vorrichtung

WECO EVO UT Serie

OPTIONAL
Zubehör

Werkzeugmessarm

Teilegreifer

Hochdruckpumpe, 50 bar
mit 4-fach Ventilschaltung

Für kleine und kurze Werkstücke

Parallel Hand

Für Flansche

L Hand

Für 2-Seitenbearbeitung (Vorder- und Rückseite)

∑GTH Hand

Für Wellen

Wellengreifer